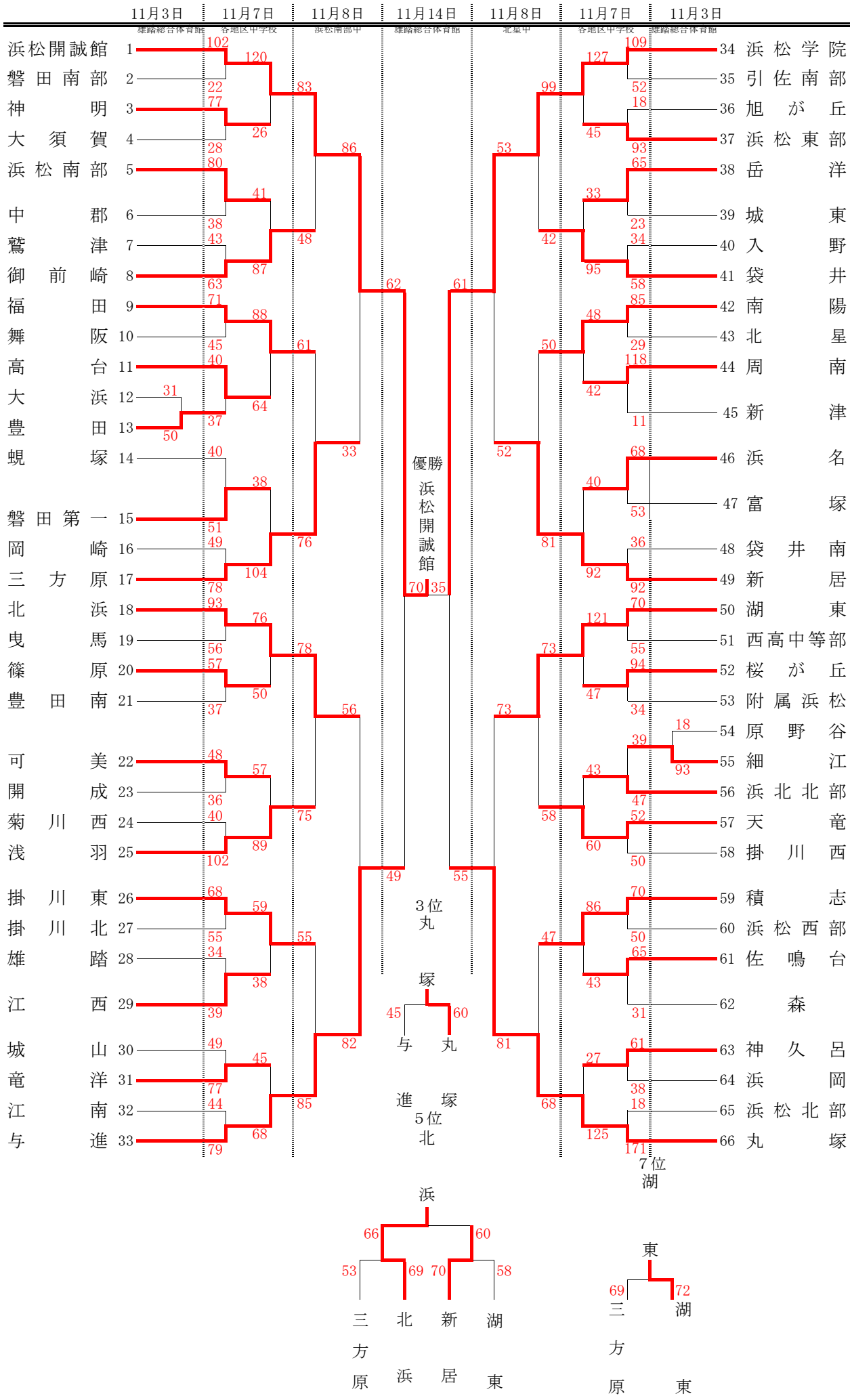第35回中日旗争奪西部地区中学生新人バスケットボール大会（男子）